SUPERIOR

Z DRZWIAMI NIEMIJANYMI I MOCOWANIEM EASY
FOR NON-OVERLAPING DOOR AND EASY MOUNTING

60 kg

PŁYTA | BOARD 16-18 mm

PH2

Montážní návod pro kování SUPERIOR a naložené posuvné dveře

Doporučujeme montáž dle tohoto návodu, pomocí běžného nářadí s prostředky pro ochranu a bezpečnost práce
Výrobce si vyhrazuje právo změny rozměrů, barev a popisů všech produktů, bez předchozího upozornění

nábytkové kování
9.května 126, 592 02 Svratka
T:566 662 580, F:566 662 321
www.knk.cz info@knk.cz

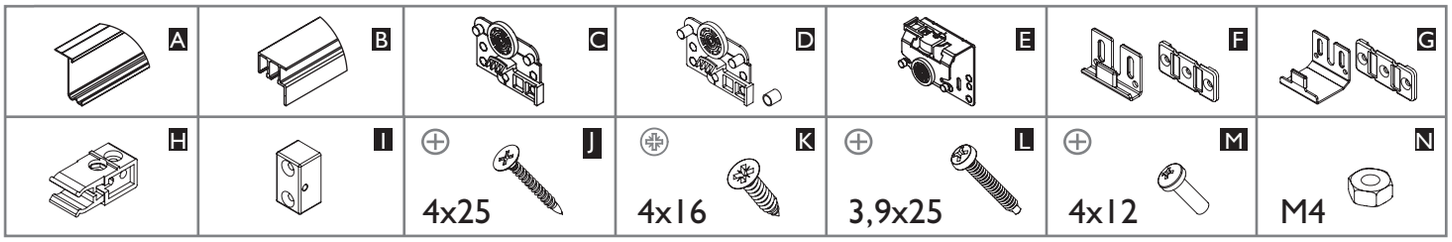

16-18 mm PŁYTA | BOARD	Počet dveří n / Liczba skrzydeł n / Quantity of doors n	n = 2	n = 3
	Výška desky / Wysokość płyty hP [mm] / Board height hP [mm]	hP = H-C+24	
	Šířka desky / Szerokość płyty bP [mm] / Board width bP [mm]	bP = (S + 20)/2	bP = (S + 40)/3

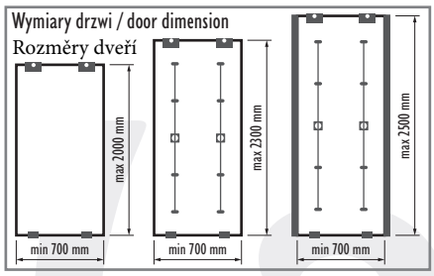

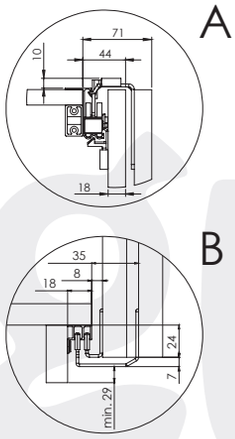

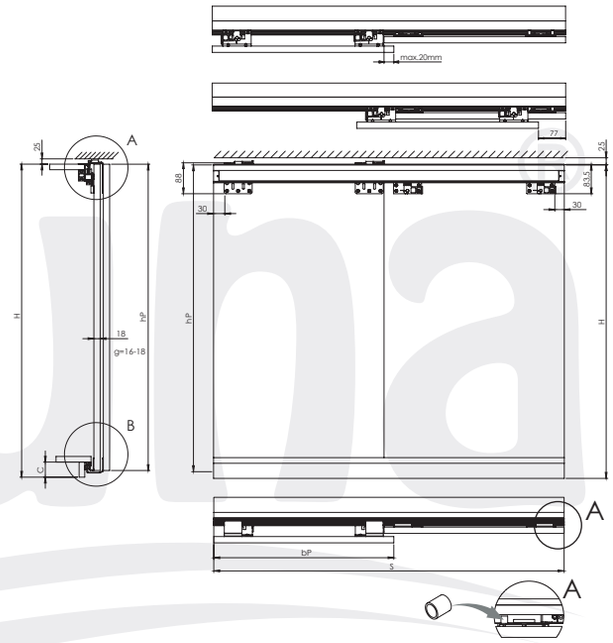

UWAGA! / CAUTION!
W przypadku szafy wnękowej luz montażowy wynosi 25 mm
In a built-in wardrobe the mounting gap is 25 mm.

C - wysokość cokołu min. 60 mm / plinth height min. 60 mm
H - wysokość szafy / wardrobe height

Ve vestavěné skříni montážní mezera 25mm
C - Výška soklu min.60mm
H - výška skříně

drzwi zewnętrzne / external doors
Vnější dveře

1.1

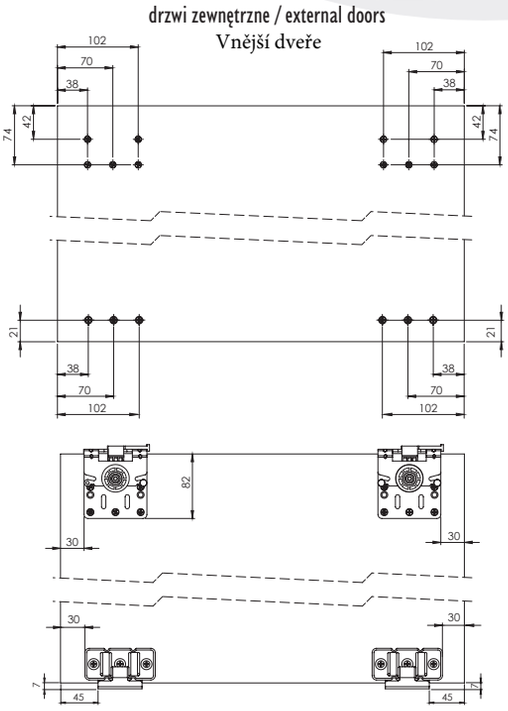

drzwi wewnętrzne / internal doors
Vnitřní dveře

1.2

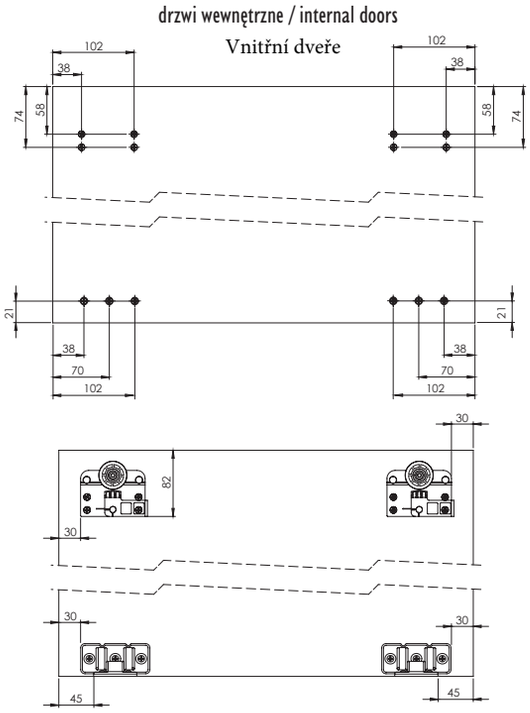

Producent zastrzega sobie prawo dokonywania zmian wymiarów, kolorów, opisów we wszystkich produktach bez wcześniejszego zawiadomienia i podania przyczyny.
Producer has the rights to change the dimensions, colors, instructions in all products without any notice.

nábytkové kování
9.května 126, 592 02 Svratka
T:566 662 580, F:566 662 321
www.knk.cz info@knk.cz

Laguna SYSTEMY DO DRZWI PRZESUWNYCH

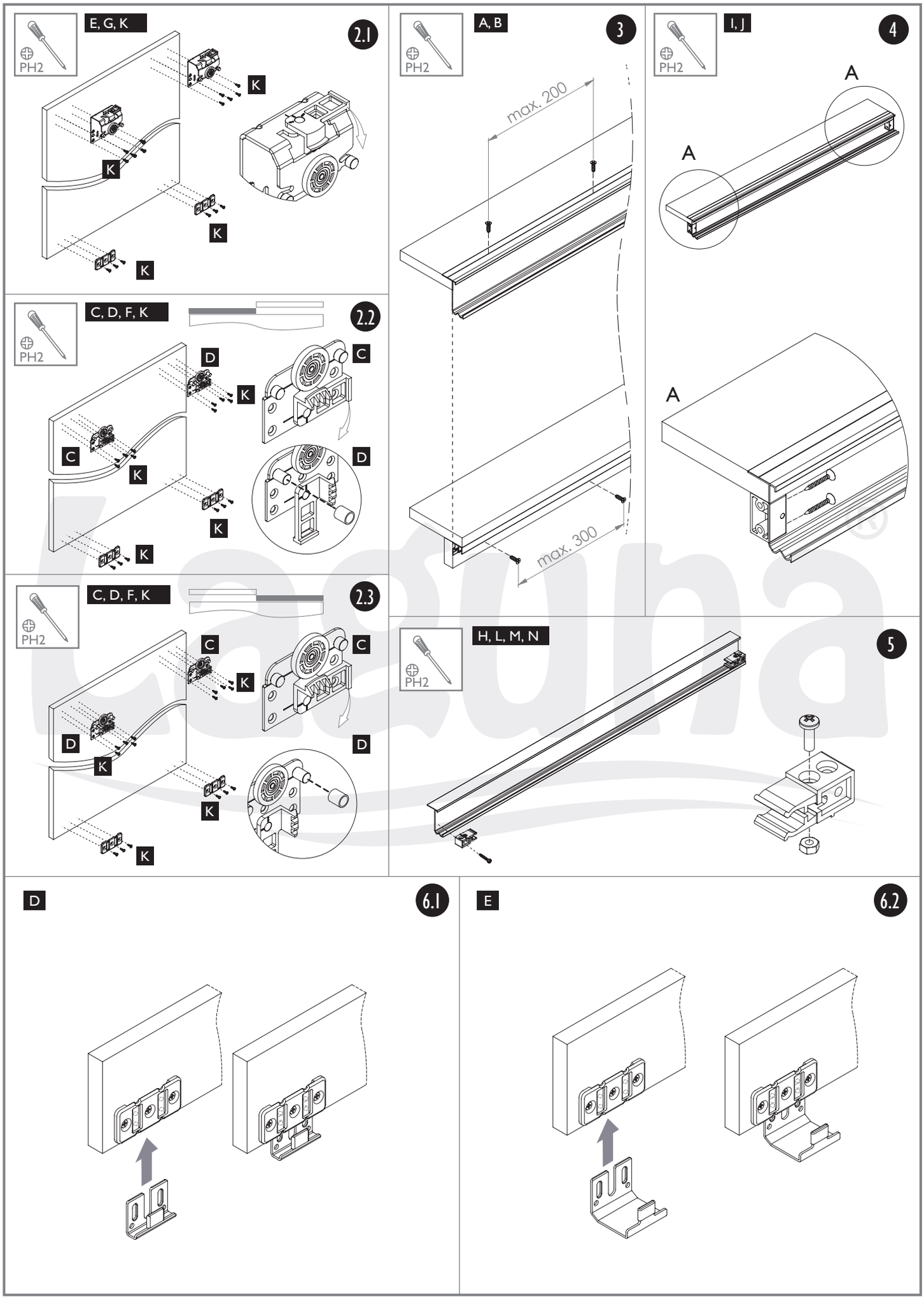

Laguna
SYSTEMY DO DRZWI PRZESUWNYCH

nábytkové kování
9.května 126, 592 02 Svratka
T:566 662 580, F:566 662 321
www.knk.cz info@knk.cz

Producent zastrzega sobie prawo dokonywania zmian wymiarów, kolorów, opisów we wszystkich produktach bez wcześniejszego zawiadomienia i podania przyczyny.
Producer has the rights to change the dimensions, colors, instructions in all products without any notice.

7

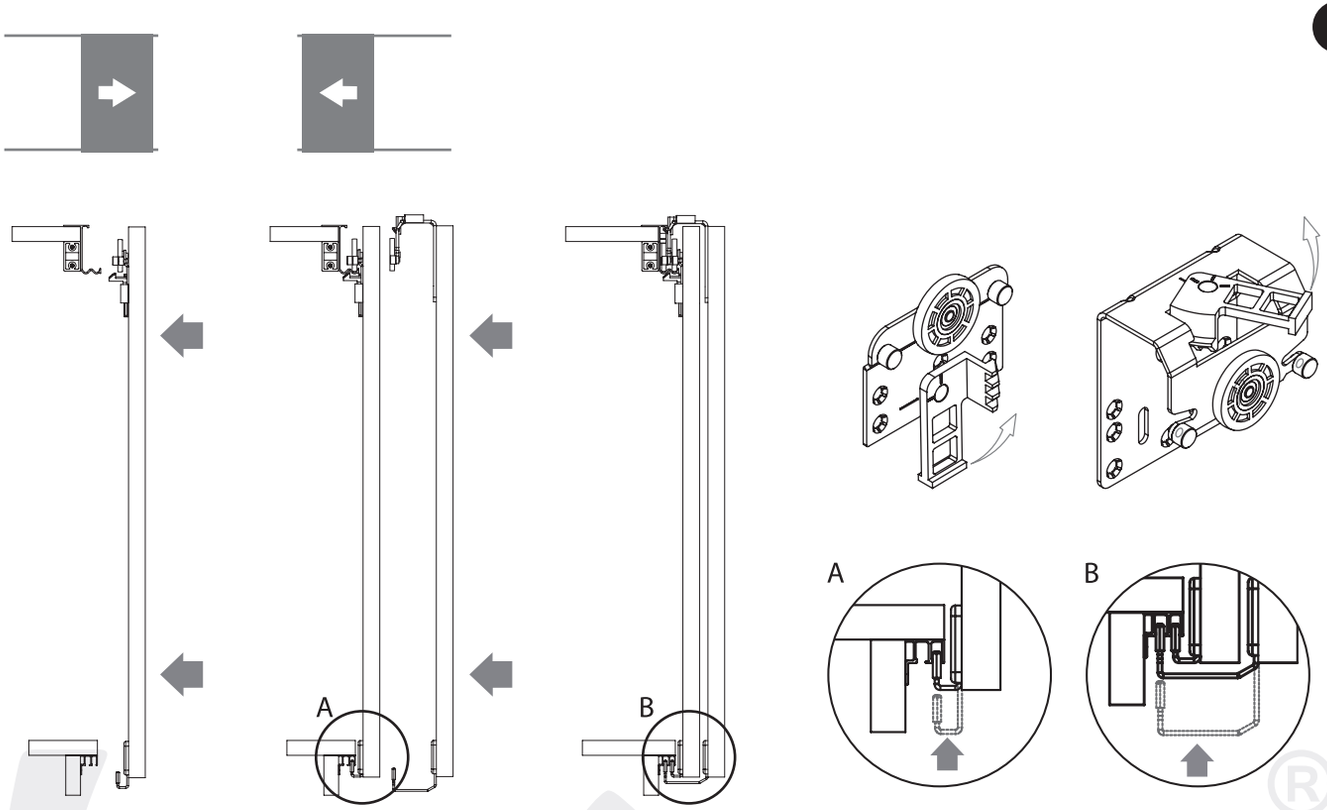

8

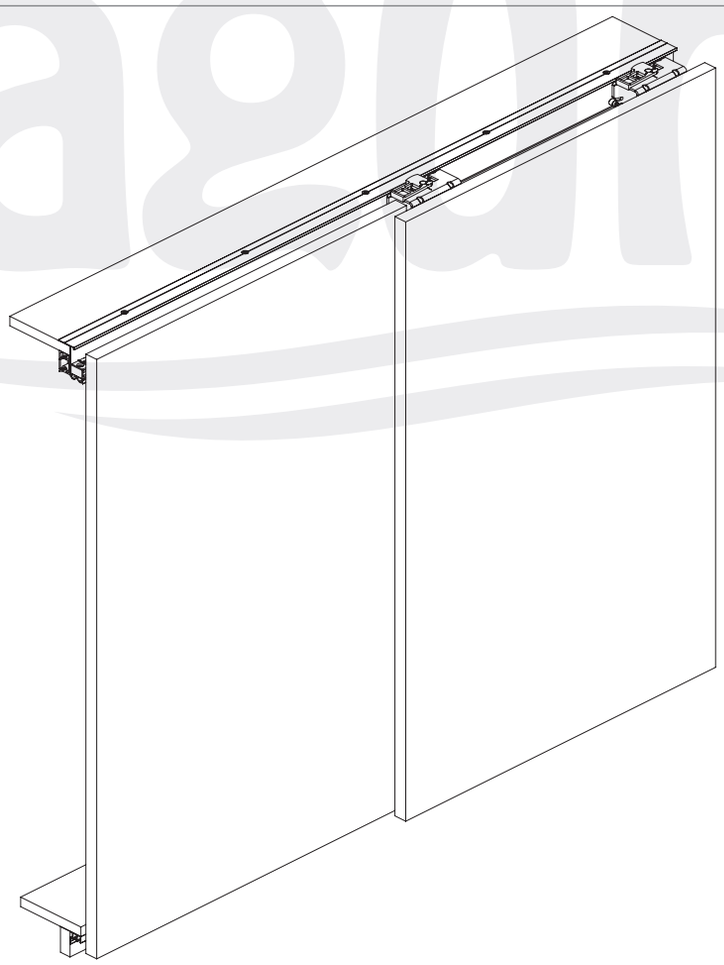

Zaleca się postępowanie zgodnie z niniejszą instrukcją przy użyciu odpowiednich narzędzi, zgodnych ze wskazaniami. W przypadku elementów, których powierzchnia może być ostra należy stosować środki ochrony indywidualnej oraz zabezpieczenie obszaru pracy. Firma Laguna Fabryka Okuć Sp. z o.o. Sp. k. uchyla się od odpowiedzialności za działania wynikające z postępowania niezgodnego z niniejszą instrukcją.

It is recommended that you follow these instructions using the appropriate tools as indicated. In the case of elements whose surface can be sharp, use personal protective equipment and work area protection. The company Laguna Hardware Factory Limited Liability Limited Partnership refrains from liability for actions resulting from conduct incompatible with this instruction.

2102

Producent zastrzega sobie prawo dokonywania zmian wymiarów, kolorów, opisów we wszystkich produktach bez wcześniejszego zawiadomienia i podania przyczyny.
Producer has the rights to change the dimensions, colors, instructions in all products without any notice.

nábytkové kování
9.května 126, 592 02 Svratka
T:566 662 580, F:566 662 321
www.knk.cz info@knk.cz

Laguna® SYSTEMY DO DRZWI PRZESUWNYCH